CONFIGURAÇÃO DE PENAS P/ PLOTAGEM

COR		ESP.
1	07	0,1
2	07	0,2
3	07	0,3
4	07	0,4
5	07	0,5
6	07	0,6
7	07	0,25
8	07	0,09
9	07	0,15
140	140	0,15
162	162	0,15

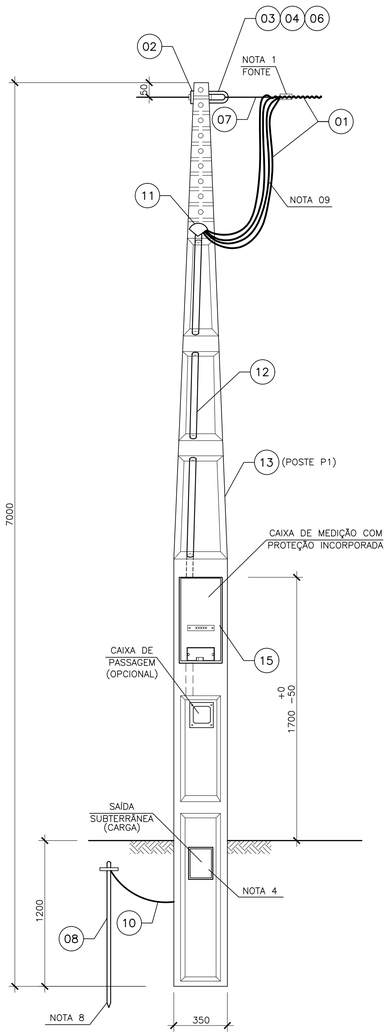

PADRÃO DE ENTRADA DE ENERGIA
ESCALA: 1/20

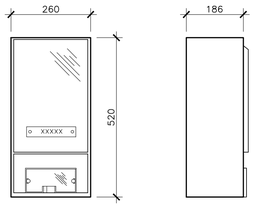

CAIXA DE MEDIÇÃO COM PROTEÇÃO INTEGRADA
ESCALA: 1/10

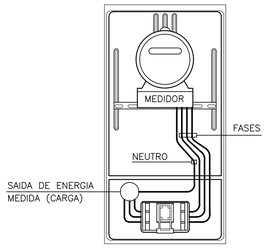

LIGAÇÃO A QUATRO FIOS
S/ESCALA

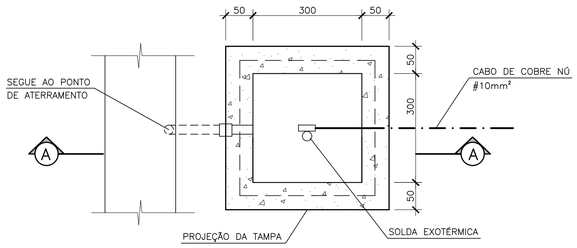

CAIXA DE INSPEÇÃO DE ATERRAMENTO
SEM ESCALA

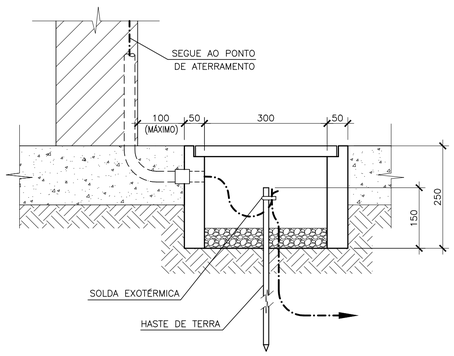

CORTE A–A
SEM ESCALA

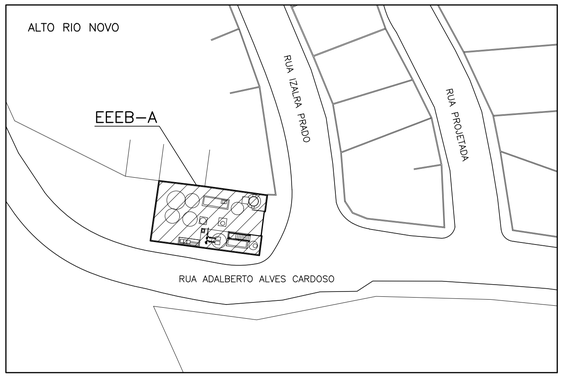

PLANTA DE SITUAÇÃO
ESC.: 1/500

LISTA DE MATERIAL – ENTRADA DE ENERGIA

ÍTEM	DESCRIÇÃO	QUANT	UNID.
1	CONDUTOR DE ALUMÍNIO MULTIPLEX 16mm², FORNECIDO PELA EDP ESPÍRITO SANTO	–	m
2	ARRUELA QUADRADA PARA PARAFUSO DE 16mm	1	pç
3	SAPATILHA	1	pç
4	OLHAL DE AÇO GALVANIZADO	1	pç
5	PARAFUSO DE CABEÇA QUADRADA DE 16 X 150mm	1	pç
6	PARAFUSO DE CABEÇA QUADRADA DE 16 X 200mm	–	pç
7	ALÇA PRE–FORMADA, FORNECIDO PELA EDP ESPÍRITO SANTO	1	pç
8	HASTE DE TERRA COMPRIMENTO MÍNIMO 2000mm E DIAMETRO 16mm	1	pç
9	CONECTOR APROPRIADO, , FORNECIDO PELA EDP ESPÍRITO SANTO	2	pç
10	CONDUTOR DE COBRE NÚ, 10mm²	5	m
11	CABEÇOTE	1	pç
12	ELETRODUTO DE ENTRADA AÇO GALVANIZADO	5	m
13	POSTE DE CONCRETO PRÉ–FABRICADO 7m/100daN (NOTA 06)	1	pç
14	DISJUNTOR TERMOMAGNÉTICO 230Vca, 60Hz, 63A.	1	un.
15	CAIXA DE MEDIÇÃO COM PROTEÇÃO INCORPORADA	1	pç

NOTAS:

01– EXECUTAR CINCO VOLTAS COM FITA ISOLANTE.

02– OS NÚMEROS INSCRITOS NUM CÍRCULO EX.: (2), INDICAM O ITEM DA LISTA DE MATERIAL, CONTIDA NESTE DESENHO.

03– AS COTAS SÃO DADAS EM MILÍMETROS.

04– QUANDO, APÓS A MEDIÇÃO, A SAÍDA DOS CONDUTORES FOR SUBTERRÂNEO O CABO DEVERÁ SER DE DUPLA CAMADA, ISOLAÇÃO PARA 1000V.

05– AS CAIXAS DE MEDIÇÃO COM PROTEÇÃO INCORPORADA DEVERÃO SER DE FABRICANTE CADASTRADO NA EDP–ES, CONFORME DIMENSÕES CONSTANTES NESTE DESENHO E DEVERÃO VIR JÁ INSERIDAS (CHUMBADA) NO RESPECTIVO POSTE.

06– OS POSTES PRÉ–FABRICADOS DEVEM SER DE FABRICANTES CADASTRADOS NA EDP–ES E DEVERÁ ESTAR EM CONFORMIDADE COM O PADRÃO EDP: ES.DT.PDN.01.10.005.

07– DEVERÁ SER DEIXADO UMA PONTA MÍNIMA DE 80cm EM CADA CONDUTOR, PARA FACILITAR A LIGAÇÃO DA PROTEÇÃO E MEDIÇÃO.

08– O CÓDIGO DE POSTURA MUNICIPAL DEVE SER OBSERVADO QUANDO DA CONSTRUÇÃO DO PADRÃO DE ENTRADA VISANDO PRESERVAR O PASSEIO PÚBLICO (CALÇADA CIDADÃ) GARANTINDO AO MESMO, DESOBSTRUÇÃO POR POSSÍVEIS OBSTACULOS.

09– OS CONDUTORES DO RAMAL DE ENTRADA SERÃO FORNECIDOS E INSTALADOS PELA EDP ESPÍRITO SANTO ATÉ O BORNE DE ENTRADA DO MEDIDOR INCLUINDO A CONEXÃO DE ATERRAMENTO DA CAIXA DO MEDIDOR. É DE RESPONSABILIDADE DO FABRICANTE DO POSTE PREMOLDADO INSTALAR SONDA DE AÇO 14AWG PARA GARANTIR A ENFIAÇÃO DO RAMAL DE LIGAÇÃO EM SUBSTITUIÇÃO AO RAMAL DE ENTRADA.

10– TODOS OS CONDUTORES EM COBRE CLASSE 2 DE SAÍDA DO MEDIDOR SERÁ DE RESPONSABILIDADE DO FABRICANTE.

11– AS INTERFERÊNCIAS COM OUTRAS INSTALAÇÕES DEVERÃO SER OBSERVADAS NA OBRA.

12– AS CONEXÕES DO ATERRAMENTO DEVERÃO SER EM SOLDA EXOTÉRMICA, EXCETO NOS PONTOS DE EQUALIZAÇÃO DAS MALHAS, PARA FACILITAR FUTURAS VISTORIAS OU TESTES DE CONTINUIDADE DA MALHA.

13– PROJETO DO PADRÃO DE ENTRADA DE ENERGIA FOI DIMENSIONADO CONFORME PADRÃO TÉCNICO EDP ESCELSA, Nº PT.DT.PDN.03.14.014, VERSÃO 08. E CONFORME TABELA 1, PÁGINA 27, A CATEGORIA DE ATENDIMENTO DEFINIDA FOI A "T1".

14– PARA DIAGRAMA UNIFILAR E QUADRO DE CARGAS VER DESENHO Nº B–029–000–91–6–XX–0001.

15– PARA PLANTA DE INSTALAÇÃO VER DESENHO Nº B–029–000–91–6–XX–0004.

16– PARA PLANTA DE ATERRAMENTO VER DESENHO Nº B–029–000–91–6–XX–0006.

ESTE DESENHO É PROPRIEDADE DA COMPANHIA ESPÍRITO SANTENSE DE SANEAMENTO – CESAN E NÃO PODE SER COPIADO SEM SUA AUTORIZAÇÃO.

NÚMEROS	TÍTULOS
PRINCIPAIS DESENHOS DE REFERÊNCIA	

Nº	LOCAL	DISCRIMINAÇÃO	DES.	DIV.	GER.	DATA
REVISÃO						

CANCELA E SUBSTITUI O DESENHO NÚMERO:

CANCELADO E SUBSTITUÍDO PELO DESENHO NÚMERO:

CENTRO DE DOCUMENTAÇÃO
RECEBIDO: __/__/__
Nº DOC.: _____ ASS.: _____
APROVAÇÃO CESAN:
ASS.: _____ MATR.: _____
UNID.: _____ DATA: __/__/__
ESTA APROVAÇÃO NÃO ISENTA A CONTRATADA DE SUAS RESPONSABILIDADES LEGAIS.

EMINENTE: Consórcio SDV

PROJETADO: WEMERSON SALVADOR DA SILVA	COORDENADOR: PEDRO ANTÔNIO PASSOS DE OLIVEIRA
CREA: 45934/D REGIÃO: ES	CREA: 4869/D REGIÃO: BA
DESENHO: MICHELLE LOUISE	Nº DES. PROJETISTA: B–6–SDV–009–91–XX–002
DATA: 27 / 09 /2022	
RESPONSÁVEL TÉCNICO: WEMERSON SALVADOR DA SILVA	
CREA: 45934/D REGIÃO: ES ART Nº 0820230250437 DATA: 09/08/2023	

EMISSÃO CESAN	DATAS
PROJETADO:	
CREA:	
DESENHADO:	
VERIFICADO: E–DPE ENGº RENATO BERTOLDI SIMÕES	
DIVISÃO: E–DPE ENGª VIVIANE MICHELE BERNARDONE	
GERÊNCIA: E–GPJ ENGª AMANDA CAMPAGNARO PEREIRA BRAGATTO	

CESAN

MUNICÍPIO: ALTO RIO NOVO	DISTRITO: SEDE	BAIRRO: –

NOME DO EMPREENDIMENTO: AMPLIAÇÃO DO SISTEMA DE ESGOTAMENTO SANITÁRIO DE ALTO RIO NOVO

TÍTULO: SES DE ALTO RIO NOVO – ELEVATÓRIA DE ESGOTO BRUTO EEEB–A
PROJETO ELÉTRICO – FORÇA/ALIMENTAÇÃO
ENTRADA DE ENERGIA E PLANTA DE SITUAÇÃO

ESCALA: INDICADA	FOLHA: 02 / 10	Nº CESAN B–029–000–91–6–XX–0002	REV: 0.A